РЕНТГЕНОТЕЛЕВИЗИОННАЯ УСТАНОВКА
AT5030A

СКАН
ДОСМОТРОВОЕ ОБОРУДОВАНИЕ

Многофункциональная клавиатура

ОБЛАСТИ ПРИМЕНЕНИЯ AT5030A:

- Школы
- Административные здания
- Здания судов
- Государственные учреждения

Изображения объектов, досматриваемых с помощью AT5030A

РЕНТГЕНОТЕЛЕВИЗИОННАЯ УСТАНОВКА AT5030A

- Низкая цена при базовом наборе функций
- Компактные размеры
- Легкий в использовании интерфейс оператора
- Удобная клавиатура с тачпадом

Легкая и компактная модель, проходящая в стандартные дверные проемы. Имеет самую низкую цену, обеспечивая базовый набор функций, необходимых для досмотра почтовых отправлений, ручной клади, личных вещей, одежды и обуви.

Благодаря интуитивно понятному интерфейсу, интроскоп AT5030A одинаково подходит как профессионалам, так и технически неподготовленному персоналу.

ОСНОВНЫЕ ХАРАКТЕРИСТИКИ

Габаритные размеры (ДхШхВ):	1199x728x1197 мм
Вес:	280 кг
Размеры тоннеля (ШхВ):	504x320 мм
Скорость конвейера:	0,2 м/с
Высота конвейера:	693 мм
Грузоподъемность конвейера:	100 кг
Проникающая способность:	10 мм стали
Разрешающая способность:	Медная проволока диаметром 0,1мм (38AWG)
Безопасность для фотоматериалов:	гарантированая для чувствительности до ISO1600 (33 DIN)
Утечка рентгеновского излучения:	< 0,4мР/час (4 мкЗв/час) (на расстоянии 5 см от внешнего корпуса)

СИСТЕМА ФОРМИРОВАНИЯ ИЗОБРАЖЕНИЙ

Принцип действия:	Одноэнергетическое рентгенографическое формирование изображений, L-образная матрица
Рентгеновский детектор:	L-образная фотодиодная линейка (одноэнергетическая),
Монитор:	цветной, 17" разрешение 1280x1024
Функции обработки изображений:	Непрерывное масштабирование от 1до 32 раз, цветное /черно-белое изображение, негативное изображение, высокоэнергетическое проникновение
Функция «Внедрение опасных предметов»	(TIP): программа TIP с регулируемой частотой вставляет цифровые изображения опасных предметов в обычный багаж. Служит для оценки работы и повышения квалификации операторов
Архивация изображений:	автоматическое сохранение до 100000 изображений
Стандартные функции:	меню, проверка напряжения питания, отображение даты/времени, автоматический подсчет обнаруженных объектов, номер лицензии оператора, ведение записи, система запуска рентгеновского генератора, таймер времени работы рентгеновского генератора, индикатор режима работы

РЕНТГЕНОТЕЛЕВИЗИОННАЯ УСТАНОВКА AT5030A

УСЛОВИЯ ЭКСПЛУАТАЦИИ

Рабочий диапазон температур/влажности:	от 0° до +40°C/ от 5% до 95%, без конденсации
Температура/влажность при хранении:	от -20° до +60°C/от 5% до 95%, без конденсации
Электропитание:	220VAC(+10%~-15%), 50±3Hz
Потребляемая мощность:	0,6 кВт
Уровень шума:	< 58 дБ

ИСТОЧНИК РЕНТГЕНОВСКОГО ИЗЛУЧЕНИЯ

Анодное напряжение:	80 кВ
Ориентация луча:	60 градусов
Рабочий цикл:	100%
Охлаждение:	герметичная масляная ванна

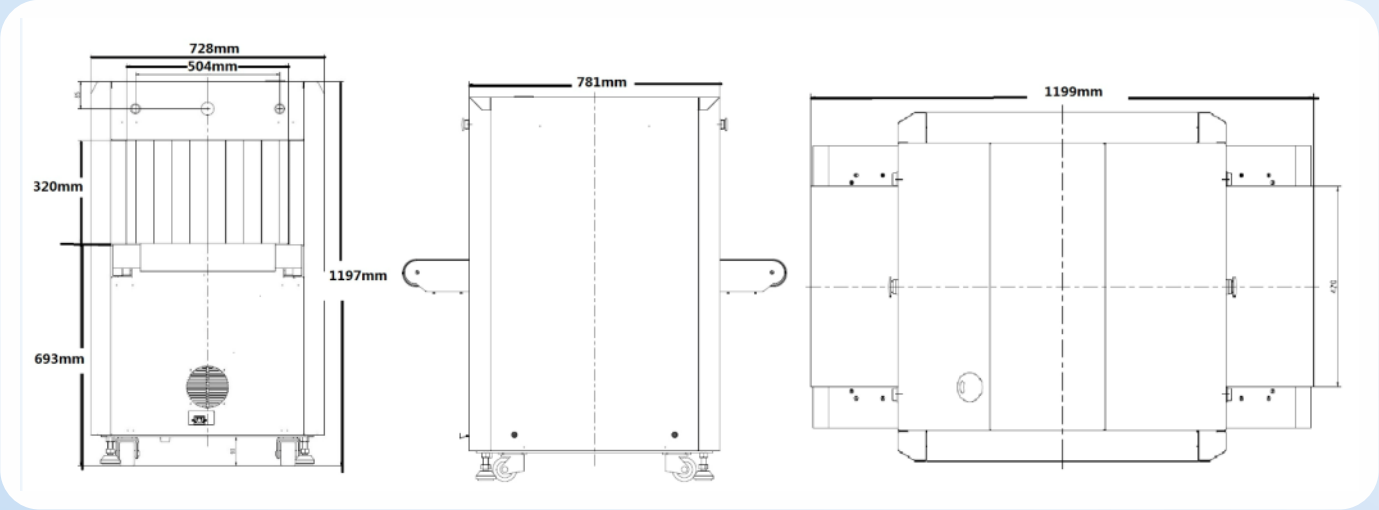

ООО «СКАН»
ДОСМОТРОВОЕ
И АНТИТЕРРОРИСТИЧЕСКОЕ ОБОРУДОВАНИЕ

+7 (495) 978-16-47
+7 (495) 978-36-47

www.xscan.ru
металлодетектор.рф
info@xscan.ru