AUTOCLEAR

150180
рентгенотелевизионная установка

Обнаружение взрывчатых веществ, оружия, наркотиков, контрабанды

Отличительной особенностью AUTOCLEAR 150180 является размер тоннеля 150,0x180,0 см, идеально подходящий для досмотра крупногабаритных грузов и паллет, обеспечивая обнаружение взрывчатых веществ, оружия, наркотиков и контрабанды. Этот высокопроизводительный интроскоп отличается низко расположенным роликовым конвейером, обеспечивающим удобную загрузку и выгрузку паллет для более быстрого досмотра грузов. Детальные рентгенографические изображения с передовыми алгоритмами обработки изображений помогают операторам обнаруживать опасные предметы в досматриваемых грузах

- Быстрый досмотр насыпных и крупногабаритных грузов.
- Исключительно прочная и износоустойчивая конструкция.
- Создан для работы в условиях максимальной пропускной способности.

Области применения 150180:

- Досмотр груза
- Досмотр багажа
- Таможенный и пограничный контроль

Технические характеристики 150180

Общие

Размер тоннеля:	150,0x180,0 см
Габаритные размеры:	367,0x240,0x238,7 см
Вес:	1565 кг нетто 1792 кг брутто
Конструкция:	Стальной каркас с панелями из нержавеющей стали
Рабочий диапазон температур:	от 0° до +40°C
Влажность:	от 20% до 95%, без конденсации
Температура хранения:	до +65°C
Потребляемая мощность:	менее 2,5 кВА от трехфазной сети переменного тока 50Гц или 60Гц, напряжение 208, 380, 415 или 480 В ±10%

Источник рентгеновского излучения

Колба источника излучения:	герметичная, необслуживаемая
Напряжение:	160 кВ, рабочее 140 кВ. Опционально 180 кВ, рабочее 170 кВ.
Рабочий цикл:	100%
Охлаждение:	герметичная масляная ванна
Ориентация луча:	диагональная
Мощность дозы облучения за один цикл досмотра:	0,1 мР

Формирование изображений и характеристики системы

Проникающая способность:	27-29 мм стали
Контрастная чувствительность:	более 2 млн. стандартных цветов
Разрешающая способность:	Медная проволока диаметром 38-40 AWG (0,1-0,08 мм)
Компьютерная обработка:	32-битная адаптивная обработка изображений, 1 Гбайт памяти, 2,2ГГц двухядерный центральный процессор, видеопроцессор с рабочей частотой 550МГц, 512Мбайт памяти и 32-битной обработкой
Скорость конвейера:	24 см/сек, 14,6 м/мин
Грузоподъемность конвейера:	1200 кг
Безопасность для фотоматериалов:	гарантированая для чувствительности до ISO1600 (33 DIN)

Рентгеновский детектор

L-образная конфигурация. Высокочастотные твердотельные многослойные фотодиоды поверхностного монтажа.

Видео

Цветной 17'' монитор, видеокарта 1280x1024.

Стандартные возможности

- операционная система autoSoft
- полноразмерная контрольная панель оператора с тачпэдом
- моторизованный роликовый конвейер
- реверс конвейера
- разделение материалов по плотности
- разделение органики/неорганики
- цветное, черно-белое, реверсивное изображение
- экраны интерактивных подсказок
- 128-кратное интеллектуальное масштабирование изображений
- регулируемое окно масштабируемого просмотра
- функция D-SCAN
- улучшение контрастности
- функция RealClear
- функция autoDensAlert
- функция autoOutline
- функция autoSensing
- функция autoScale
- функция autoCal
- функция autoImage recall (10 изображений)
- функция Z-SCAN
- сохранение изображений по USB
- счетчик изображений

Дополнительные опции

- генератор с напряжением 180 кВ, рабочее 170 кВ
- исполнение для эксплуатации в условиях повышенной влажности
- DVD-привод
- функция autoMatAlert
- функция autoZ display
- архивация изображений
- функция «Внедрение опасных предметов» (TIP)
- встроенная программа тренинга операторов
- удаленный операторский интерфейс (на расстоянии 5м, 30м, 100м)
- программное обеспечение STI Viewer для анализа архивированных изображений
- функция «Помощник оператора»
- запирающаяся металлическая крышка контрольной панели оператора
- два монитора, монитор большего размера
- лазерный принтер
- источник бесперебойного электропитания
- оптический сенсор включения/выключения рентгеновского излучения
- коврик оператора

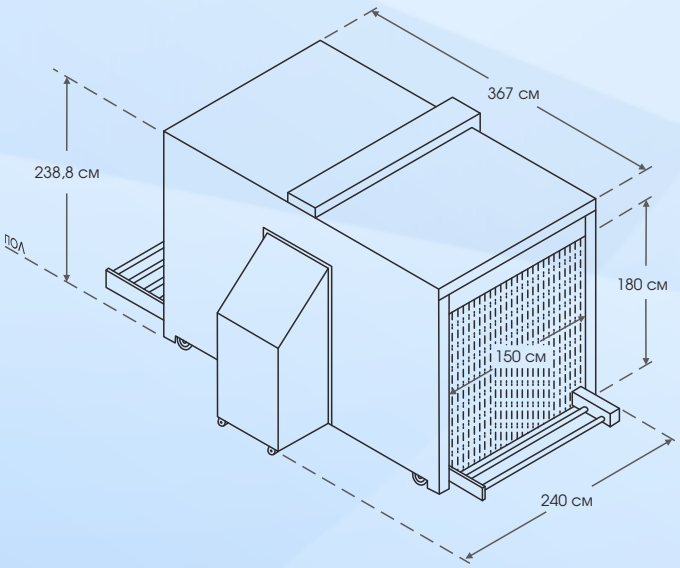

ООО «СКАН»
ДОСМОТРОВОЕ
И АНТИТЕРРОРИСТИЧЕСКОЕ ОБОРУДОВАНИЕ

+7 (495) 978-16-47
+7 (495) 978-36-47

www.xscan.ru
металлодетектор.рф
info@xscan.ru